Copying of this document and giving it to others and the use of communication thereof are forbidden without expressed authority. Offenders are liable to the payment of damages. All rights reserved in the event of the grant of a patent or the registration of a utility model or design.

Weitergabe sowie Vervielfältigung dieser Unterlage, Verwertung und Mitteilung ihres Inhalts nicht gestattet, soweit nicht ausdrücklich zugestanden. Zuwiderhandlung verpflichtet zu Schadenersatz. Alle Rechte vorbehalten, insbesondere für den Fall der Patenterteilung oder GM-Eintrag.

BRD Rev.	SCH Rev.	Date:	History:
A01	A01	DD/MM/YY	project start
		30/09/14	CoolSET OVP (ZC pin) is not working propper R203=30k, R202=5k1
			R204=4R7
			C206 = 150pF (improvement of valley switching)
		13/04/15	Attribute und Bestellnummern Ã¼berpÃ¼rft (MT)

151013_BIAS_A01 Bias EVAL_3kW_2LLC Bias Board_Stiftleist

			DATE	07.01.2019 11:33:18	U$3	BIAS Module	
			ENGR.	M. Tauer		12W SMPS Bias Supply Module for 3kW dual phase LLC	
			APVD.				
REV.NUM.	DATE	OWNER	STATUS		Saved as	<Project Name>	Sheet of

FinePower GmbH Carl-Zeiss-Ring 21 85737 Ismaning Tel. +49 (0) 89 3090758-0 Fax +49 (0) 89 3090758-22 www.finepower.com

Title
Varian
Size: A4
Autho
Date:

151013_BIAS_A01 Bias EVAL_3kW_2LLC Bias Board_Stiftleiste_1.SchDoc

Weitergabe sowie Vervielfältigung dieser Unterlage, Verwertung und Mitteilung ihres Inhalts nicht gestattet, soweit nicht ausdrücklich zugestanden. Zuwiderhandlungen verpflichten zu Schadenersatz. Alle Rechte vorbehalten, insbesondere für den Fall der Patenterteilung oder GM-Eintrag.
The reproduction, distribution and utilization of this document and giving it to others and the use of communication of its contents not permitted without express authority. Offenders are liable to the payment of damages. All rights reserved in the event of the grant of a patent or the registration of a utility model or design.

fiducial marks (top layer)

fiducial marks (bottom layer)

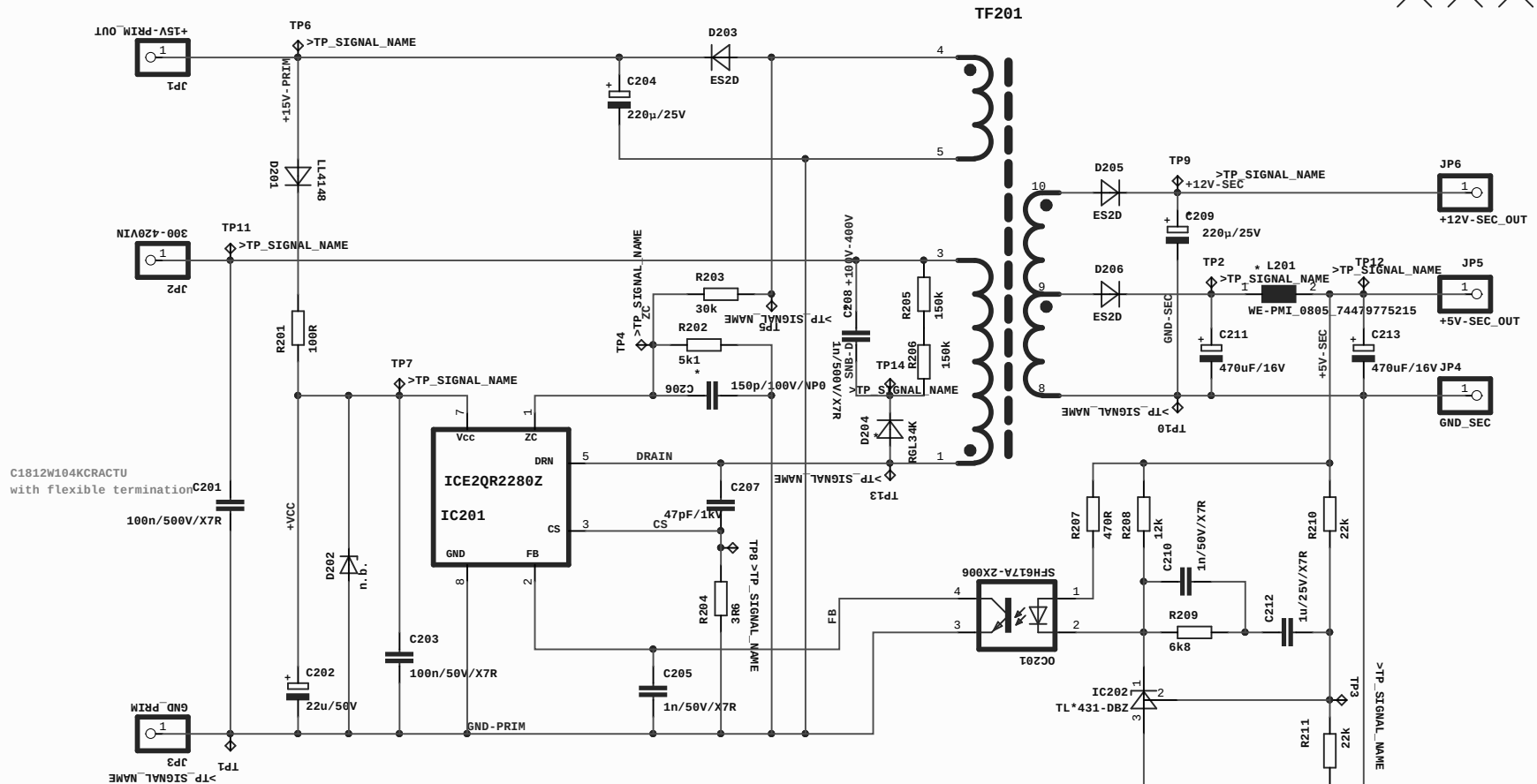

			DATE	07.01.2019 11:33:24	**BIAS Module**	
			ENGR.	M. Tauer	12W SMPS Bias Supply Module for 3kW dual phase LLC	
			APVD.			
REVISION NUM.	DATE	OWNER	STATUS		Saved as	<Project Name>

Title

Variant	[No Variations]	FinePower GmbH	Approved <Appr.>
Size: A4	Document Name 151013_BIAS_A01 Bias EVAL_3kW_2LLC Bias Board_Stiftleiste_1.SchDoc	Rel.	Rev.
Author:	Sheet	Carl-Zeiss-Ring 21 D-85737 Ismaning Tel. +49 (0) 89 30 90 75 8-0 Fax +49 (0) 89 30 90 75 8-22 www.finepower.com	
Date: 07.01.2019 Time: 14:49:38		SVN Revision: Not in version control	
			Sheet of